Méliade

NOTICE DE MONTAGE VERRIERE JADE

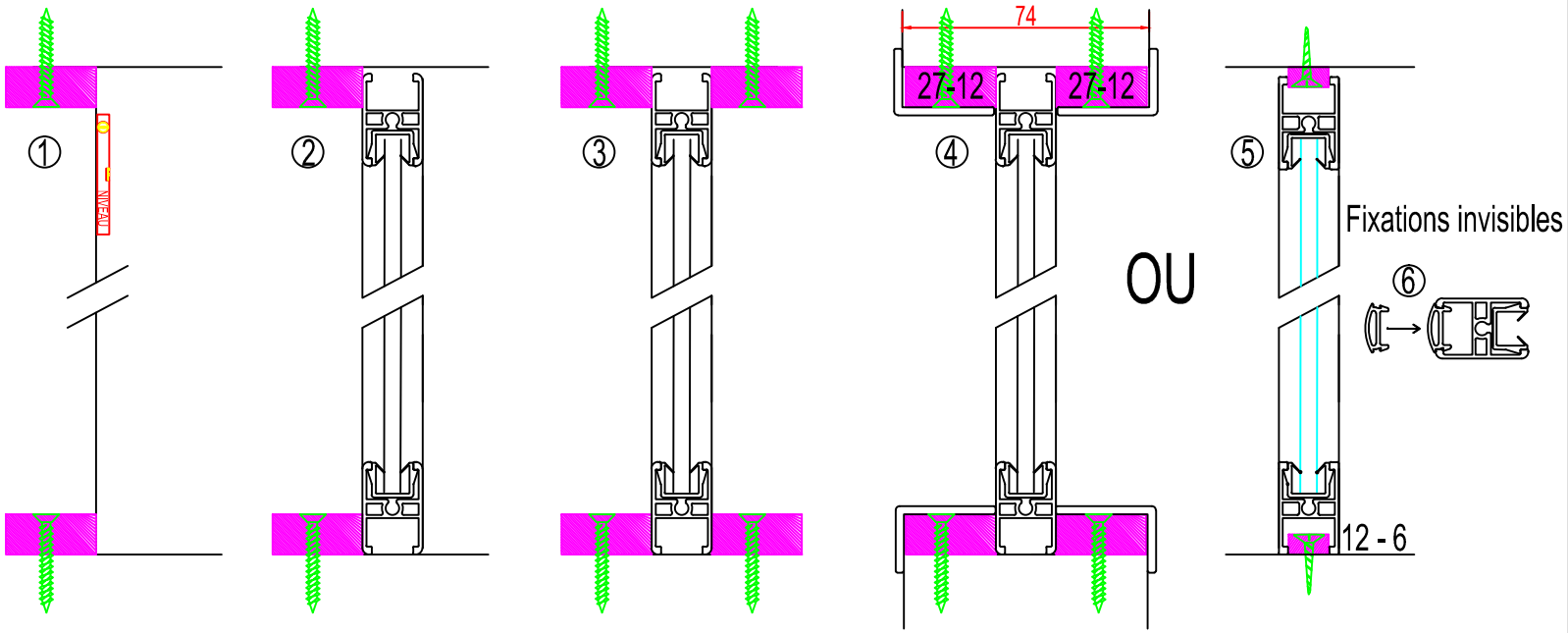

1 - Fixer les médiums 27-12* pour cloisons de 74 ou 27-16* pour cloisons plus large (vis non fournis)

2 - Poser la verrière

3 - Fixer les mediums (vis non fournis)

4 - Couper et coller vos cornières sur les médiums

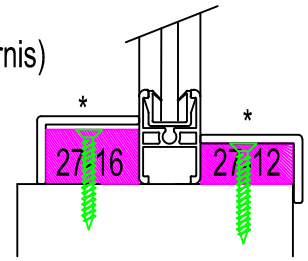

NOTICE DE MONTAGE VERRIERE EN KIT

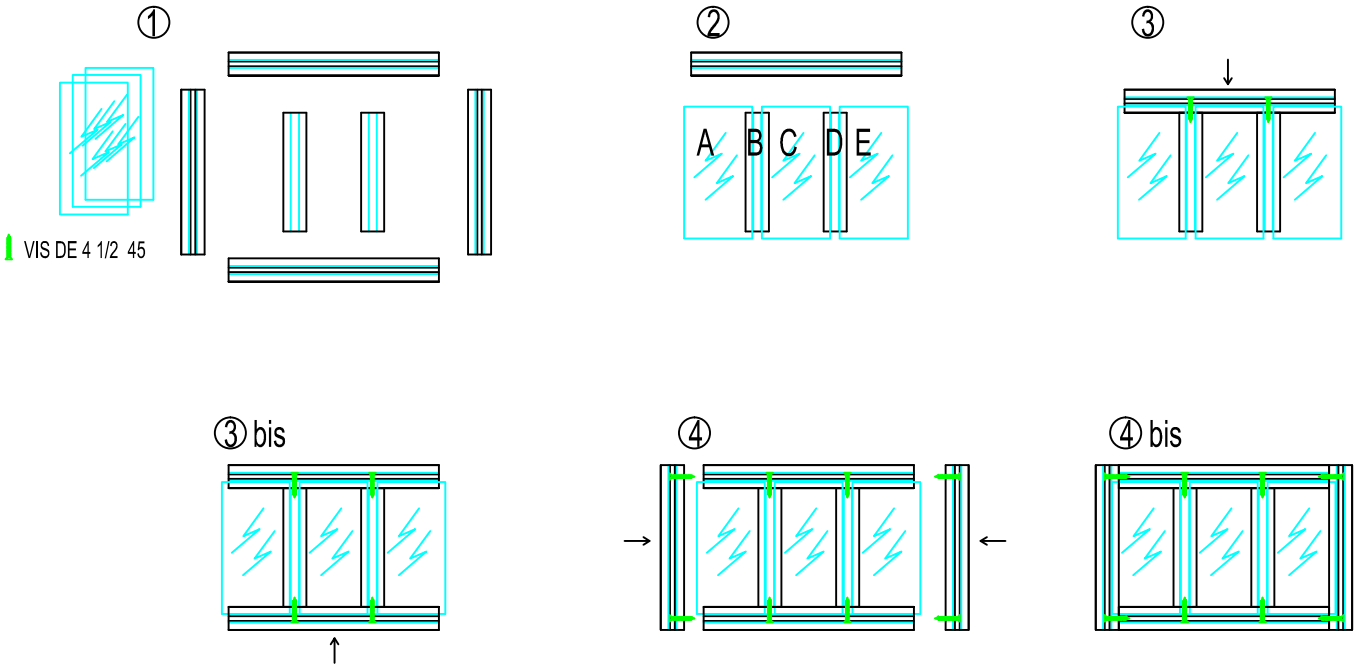

1 - Kit verriere

2 - Poser les pieces de A à E

3 - Fixer la traverse jade (attention de bien centrer les vis)

4 - Fixer les montants